Przekrój A – A

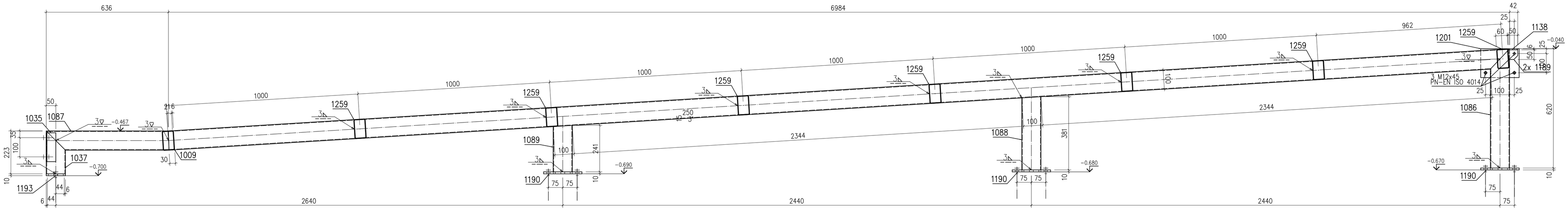

1 x Poch-2
1:10 S235JR

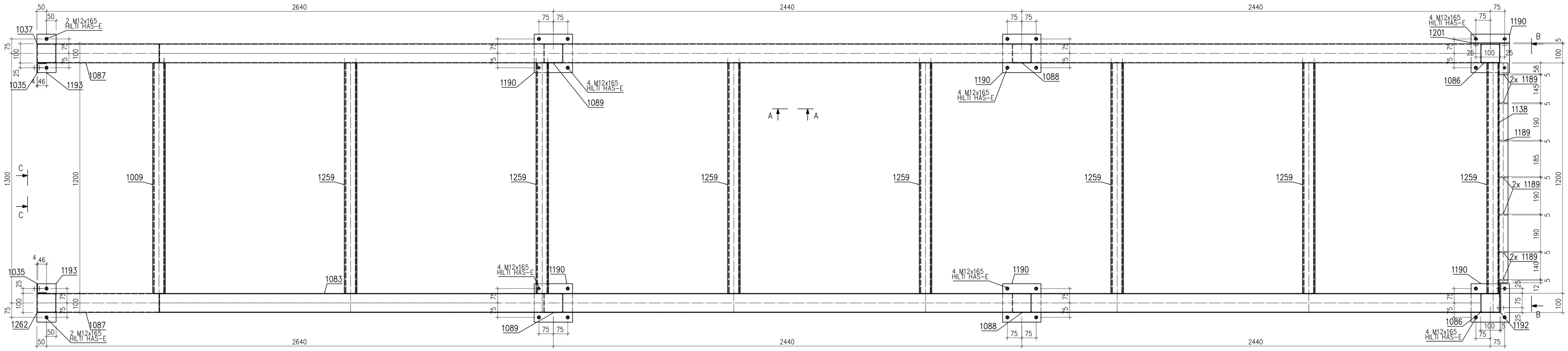

Przekrój B – B

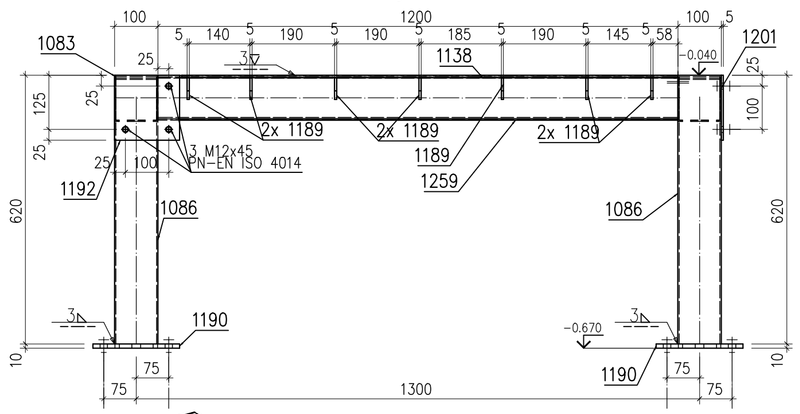

Przekrój C – C

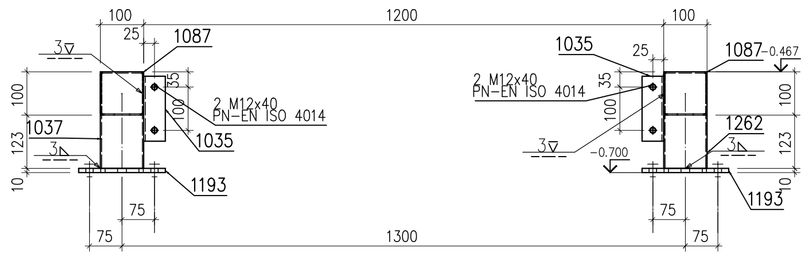

SZCZEGÓŁ MOCOWANIA TRZPIENIA DO BLACHY CZOŁOWEJ (POZ. 1192)

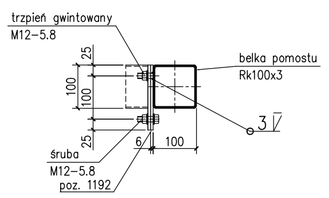

Widok 3–D

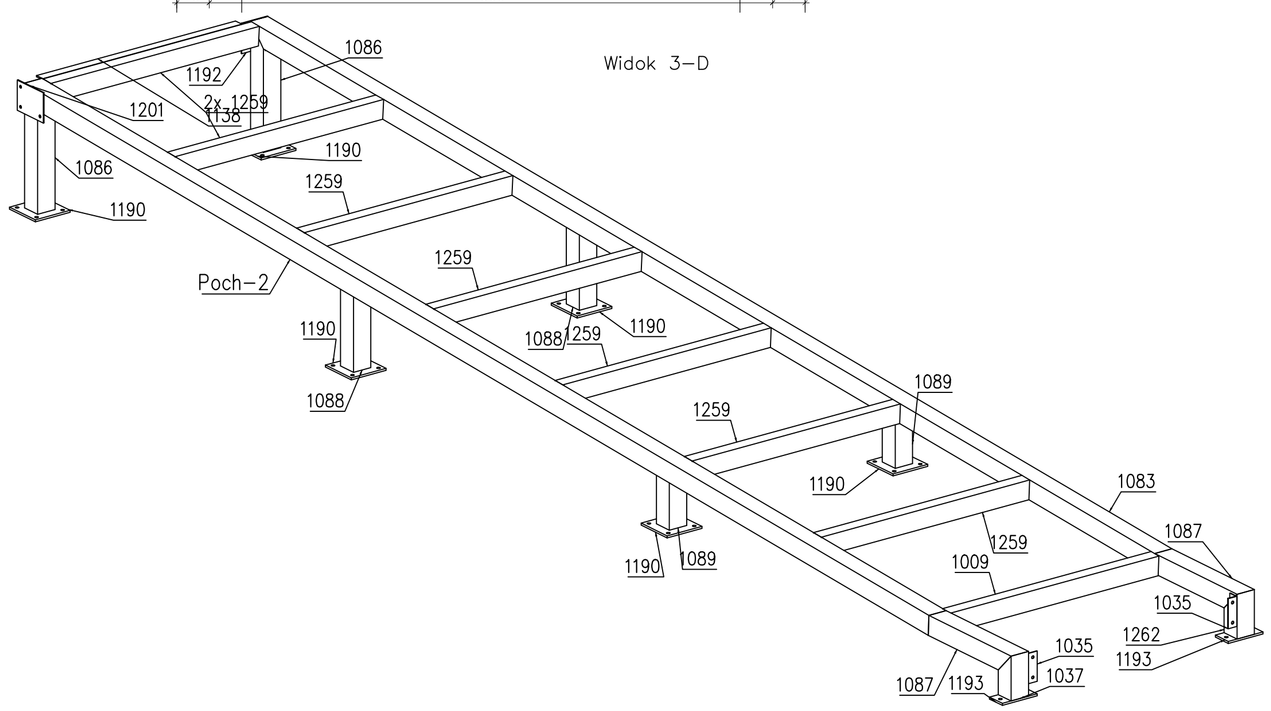

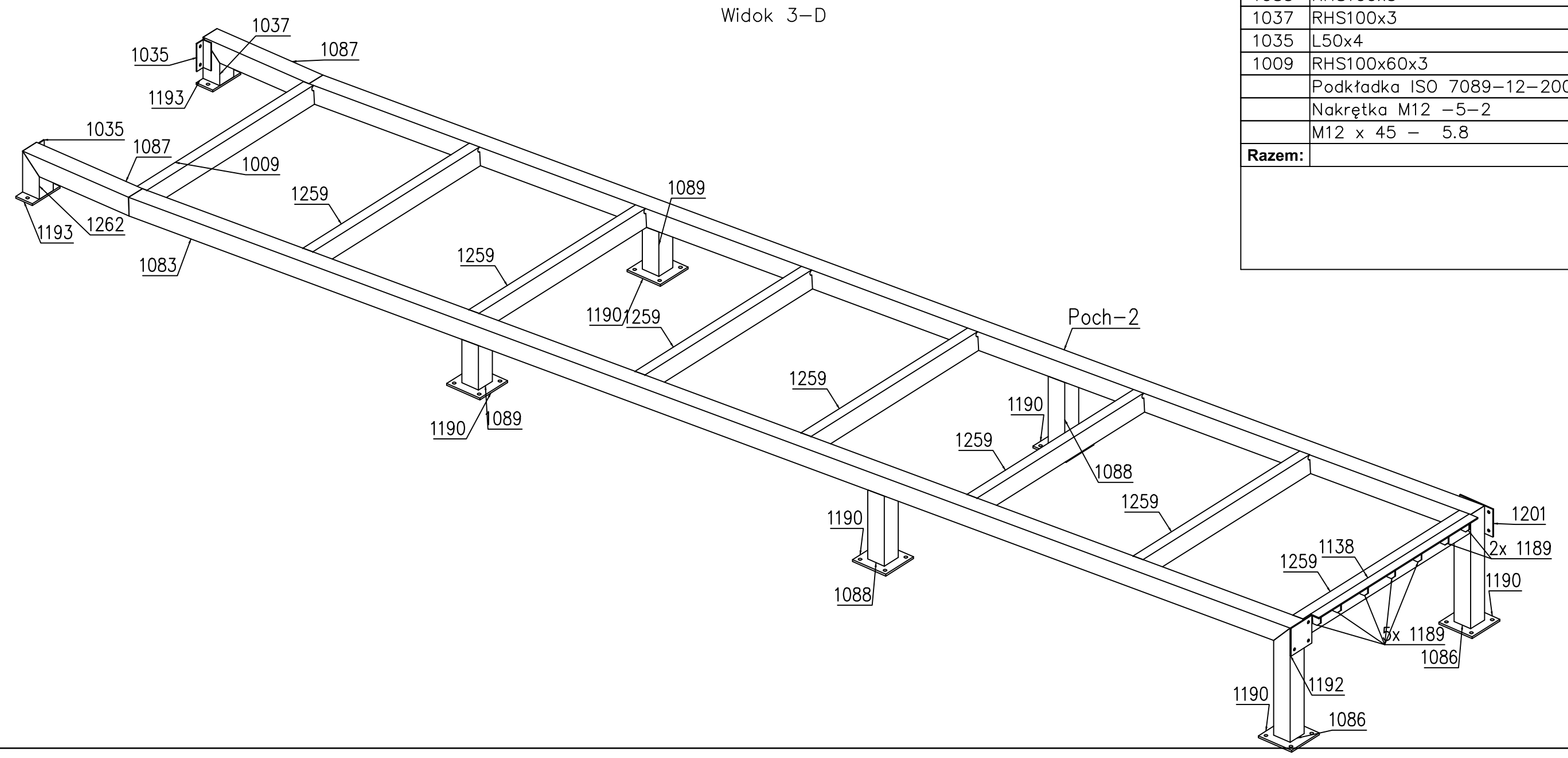

Pozycja	Nazwa	Ilość [szt.]	Długość [mm]	Materiał	Waga 1szt. [kg]	Waga całk. [kg]
Poch-2	**wykonać x**	1				
1262	RHS100x3	1	223	S235JR	2	2
1259	RHS100x60x3	7	1200	S235JR	8.48	59.39
1234	HAS-E M12 110/28	28	165	5.8	0.18	5.1
1201	PŁ200X5	1	150	S235JR	1.18	1.18
1193	PŁ100X10	2	200	S235JR	1.57	3.14
1192	BL5x150x150	1	150	S235JR	0.88	0.88
1190	PŁ200X10	6	200	S235JR	3.14	18.84
1189	PŁ50X5	7	50	S235JR	0.1	0.69
1138	PŁ50X6	1	1145	S235JR	2.7	2.7
1089	RHS100x3	2	241	S235JR	2.16	4.32
1088	RHS100x3	2	381	S235JR	3.41	6.82
1087	RHS100x3	2	639	S235JR	5.73	11.46
1086	RHS100x3	2	620	S235JR	5.55	11.11
1083	RHS100x3	2	7000	S235JR	62.72	125.44
1037	RHS100x3	1	223	S235JR	2	2
1035	L50x4	2	150	S235JR	0.46	0.92
1009	RHS100x60x3	1	1200	S235JR	8.48	8.48
	Podkładka ISO 7089-12-200HV	12	0	200 HV	0.01	0.08
	Nakrętka M12 -5-2	6	0	5.6	0.02	0.1
	M12 x 45 - 5.8	6	45	5.8	0.05	0.3
Razem:		92				264.92
					Spolny 1.8%	4.77
					Razem:	269.69
					x 1	269.69
					Całość razem:	269.69

Konstrukcja cynkowana.
Profile R100x60x3 licować górą z Rk100x3.
Nieoznaczone spoiny wykonać jako pachwinowe a=0,7tmin.
Spoiny układane na górnych górnych płaszczyznach szlifować.
Profile zamknięte gięte.

ArchiTube
ArchiTube sp z o.o.
ul. Wolna 11
42-202 CZĘSTOCHOWA

NAZWA OBIEKTU BUDOWLANEGO: PRZEBUDOWA SCHODÓW, POMOSTU I POCHYLNI DO BUDYNKU OŚRODKA ZDROWIA I APTEKI

ADRES OBIEKTU BUDOWLANEGO: ul. Działkowiczów 20, 42-242 Rędziny

NAZWA RYSUNKU: Pochylnia Poch-2

BRANŻA: KONSTRUKCYJNO-BUDOWLANA
FAZA: PROJEKT TECHNICZNY
DATA: 12.2025
SKALA: 1:10,1:20
WERSJA: Rew0

	IMIĘ I NAZWISKO	NR UPRAWNIEŃ	PODPIS
PROJEKTANT	mgr inż. Sebastian Szafran	SLK/3384/POOK/10 branża konstrukcyjno-budowlana	
SPRAWDZAJĄCY	mgr inż. Małgorzata Sobocińska-Szafran	SLK/1029/PWOK/05 branża konstrukcyjno-budowlana	

NR RYS.: K6

PRAWA AUTORSKIE ZASTRZEŻONE – KOPIOWANIE I ROZPOWSZECHNIANIE BEZ PISEMNEJ ZGODY AUTORA ZABRONIONE